

PLANTA DE LOCAÇÃO DAS DEFENSAS TIPO ARCO
ESCALA 1:125

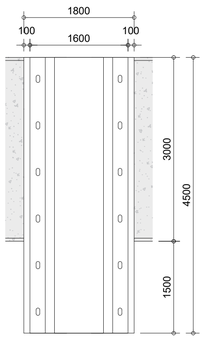

VISTA FRONTAL DEFENSA TIPO ARCO
ESCALA 1:50

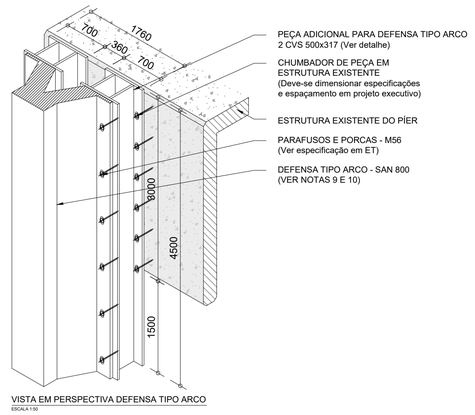

VISTA EM PERSPECTIVA DEFENSA TIPO ARCO
ESCALA 1:50

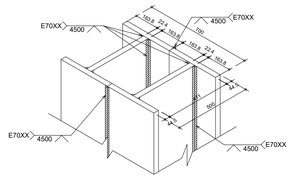

DETALHE DE PEÇA ADICIONAL (2 PS 500x310.5)
ESCALA 1:20

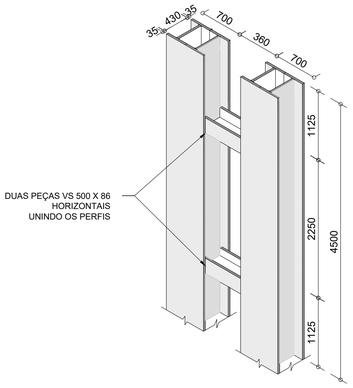

DETALHE DA PEÇA ADICIONAL
ESCALA 1:50

QUANTITATIVO ESTRUTURA METÁLICA (PERFIS)				
CLAS.	PERFIL	COMP (M)	KG/M	TOTAL (KG)
A-36	CVS 500x317	81,0	316,80	25660,8
	VS 500 x 86,0	19,1	86,00	1640,9
			TOTAL GERAL (KG)	27301,7
QUANTITATIVO DEFENSAS				
DESIG.	MATERIAL	QUANT (UND)	UNIT. (M)	TOTAL (M)
TIPO ARCO	SAN800H E-3.0	9,0	4,50	40,5
			TOTAL GERAL (M)	40,5
QUANTITATIVO ELEMENTOS DE LIGAÇÃO				
CLAS.	CHUMBADOR	QUANT (UND)	KG/UND	TOTAL (KG)
A DEFINIR (proj. executivo)	M56 (chumbador químico) p/ estrutura metálica	216,0	---	---
	M56 c/ porca (conjunto)	108,0	---	---
			TOTAL GERAL (KG)	---

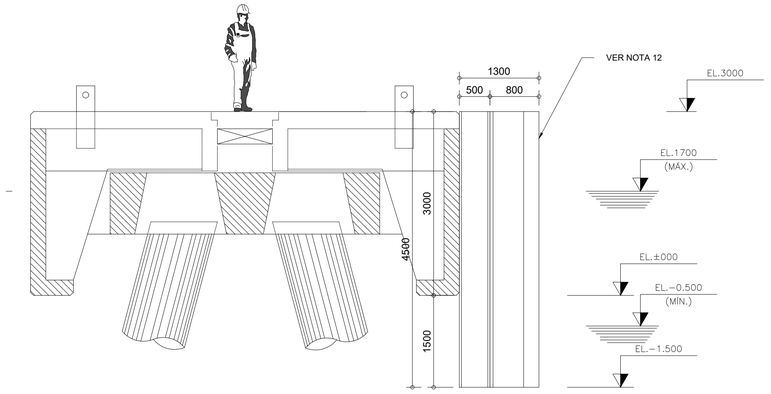

ELEVAÇÃO P/ DEFENSA TIPO ARCO
ESCALA 1:50

DOCUMENTOS DE REFERÊNCIA

MC-4200.02-6611-962-PTD-001_R0 BARCAÇAS NO CAIS DOS REBOCADORES ESFORÇOS DE AMARRAÇÃO
MC-4200.02-6611-962-PTD-002_R0 BARCAÇAS NO CAIS DOS REBOCADORES ESFORÇOS DE ATRACAÇÃO
DE-4200.02-6611-131-PTI-010 – PIER PARA REBOCADORES E PLATAFORMA P/ BOMBAS – ESTAQUEAMENTO
DE-4200.02-6611-131-PTI-061 – PIER PARA REBOCADORES – 1ª PARTE – FORMAS
DE-4200.02-6611-131-PTI-066 – PIER PARA REBOCADORES – 2ª PARTE – FORMAS
MC-4200.02-6600-940-VF4-001_R0 – VERIFICAÇÃO ESTRUTURAL DO PIER DE REBOCADORES

NOTAS GERAIS

1. DIMENSÕES EM MILÍMETROS PARA TODOS OS DESENHOS.
2. TODOS OS NÍVEIS EM PROJETO ESTÃO REFERENCIAIS COM OS NÍVEIS DO PIER, DE-4200.02-6611-131-PTI-061/066.
3. AÇO DOS PERFIS DAS PEÇAS ADICIONAIS: A36 (250 MPa);
4. ELETRODO: E70xx.
5. OS PERFIS METÁLICOS INDICADOS (PS 500X 310) DEVEM SER FABRICADOS DE ACORDO COM ABNT NBR 5884 E DEMAIS NORMAS CORRELATAS.
6. A ESTRUTURA METÁLICA PARA AS DEFENSAS DEVE RECEBER PINTURA CONFORME A N-2037.
7. OS PARAFUSOS E PORCAS DE FIXAÇÃO DA DEFENSA NA ESTRUTURA METÁLICA (BEM COMO A FURAÇÃO NA ESTRUTURA) DEVERÃO SER ESPECIFICADOS DE ACORDO COM A DEFENSA ADQUIRIDA SER DEFINIDA NO PROJETO EXECUTIVO PELO FORNECEDOR.
8. OS CHUMBADORES DE FIXAÇÃO DA ESTRUTURA METÁLICA NO CONCRETO (BEM COMO A FURAÇÃO DA ESTRUTURA METÁLICA) DEVERÃO SER ESPECIFICADOS NO PROJETO EXECUTIVO.
9. REQUISITOS BÁSICOS DA DEFENSA TIPO ARCO:
   $E \geq 240$ kNm/m
   $R \leq 838$ kNm/m
   ELA DEVE ATENDER AS ESPECIFICAÇÕES CONTIDAS NO DOCUMENTO ET-4200.02-6000-962-PTD-001. QUALQUER ALTERAÇÃO SIGNIFICATIVA DEVE ESTAR EM ACORDO TAMBÉM COM O DOCUMENTO MC-4200.02-6611-962-PTD-002.
10. AS DIMENSÕES APRESENTADAS SÃO DO MODELO TOMADO COMO REFERÊNCIA. ELAS DEVEM SER AJUSTADAS DE ACORDO COM A DEFENSA ADQUIRIDA A SER DEFINIDA NO PROJETO EXECUTIVO.
11. NÃO EXECUTAR NENHUMA ALTERAÇÃO EM PROJETO SEM A PRÉVIA AUTORIZAÇÃO JUNTO AO PROJETISTA.
12. CASO A FORMA DE DEFENSA SEJA DIFERENTE, SE NECESSÁRIO DEVE SER ADAPTADO O COMPRIMENTO DO PROLONGAMENTO METÁLICO DO PARAMENTO DE FORMA A GARANTIR CONTATO ENTRE EMBARCAÇÃO E DEFENSA NUM COMPRIMENTO MÍNIMO DE 1,50M.

SIMBOLOGIA

PLANTA CHAVE

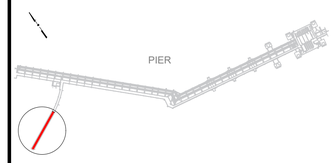

REV.	DESCRIÇÃO	DATA	EXEC.	VERIF.	APROV.
A	ATENDIMENTO AO ATESTADO DE CONFORMIDADE	27/11/2023	F0TH	T2ZX	T2FV
Ø	EMISSÃO ORIGINAL	01/08/2023	F0TH	T2ZX	TRL5

DE ACORDO COM O DOCUMENTO PE-3TP-00218 AS INFORMAÇÕES DESTE DOCUMENTO SÃO PROPRIEDADE DA TRANSPETRO, SENDO PROIBIDA A UTILIZAÇÃO FORA DA SUA FINALIDADE. FORMULÁRIO PERTENCENTE A PETROBRAS N-381 REV M.

TRANSPETRO

DTEC/ENG/PPL/DPL/DP1

CLIENTE: TP/DOP/DTNNESE/UO-RJMG/ANGRA/OP

PROJETO: ABASTECIMENTO DE BUNKER - PÍER SECUNDÁRIO

ÁREA: TEBIG - ÁREA AUXILIAR

TÍTULO: DEFENSAS - PÍER SECUNDÁRIO

	DESENHO		TPP-535
PROJETO BÁSICO	ESCALA INDICADA	FOLHA	01 DE 01
INTERNA			

Nº DE-4200.02-6000-962-PTD-001

A1 - 841 x 594